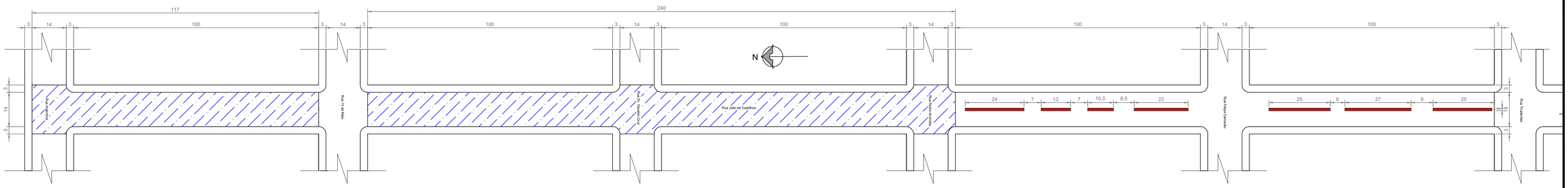

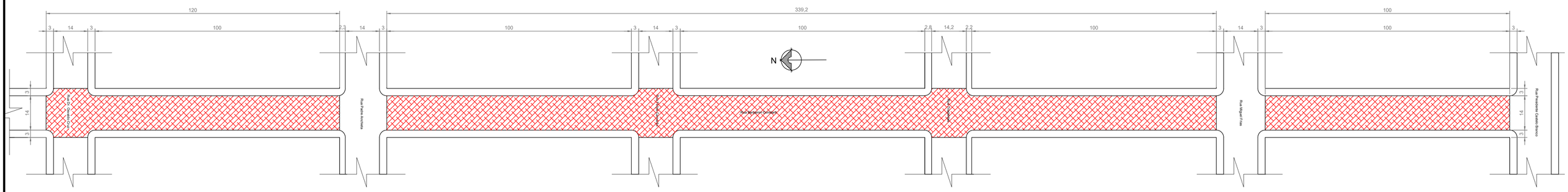

3cm reperfilamento + 3 cm revestimento no centro da via

3cm reperfilamento

ESCALA: 1/800

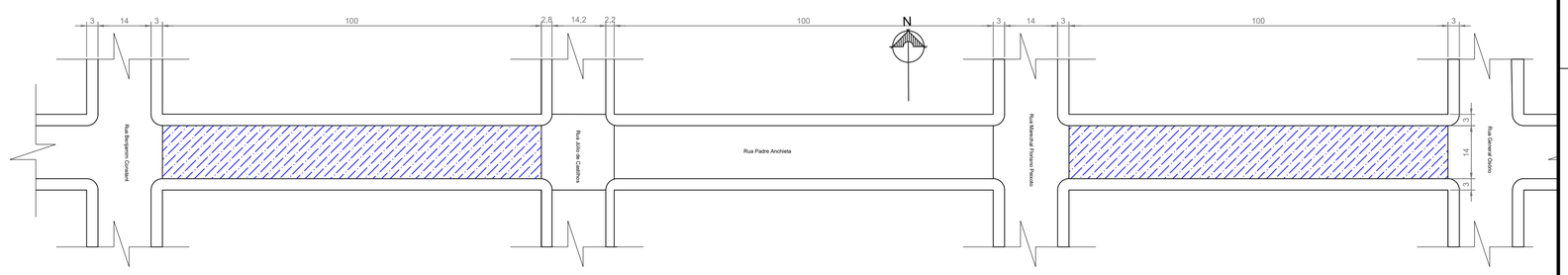

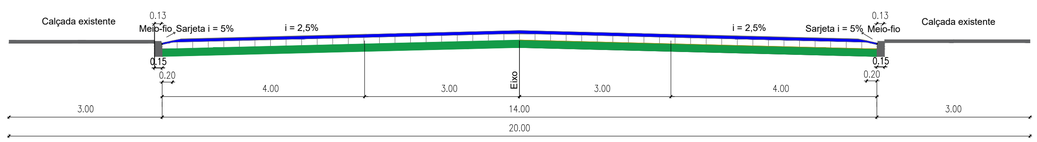

LEGENDA

- Revestimento asfáltico a executar
- Calçamento de pedras Irregulares existente
- Calçada existente

ESCALA: 1/60

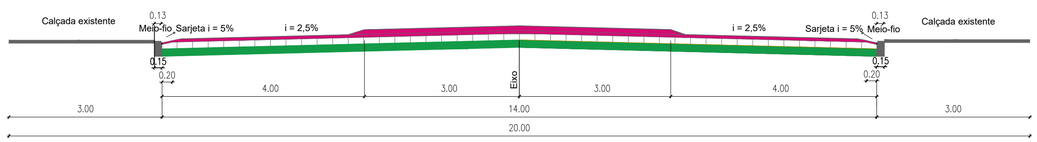

LEGENDA

- Revestimento asfáltico a executar
- Calçamento de pedras Irregulares existente
- Calçada existente

ESCALA: 1/50

PREFEITURA MUNICIPAL DE PORTO XAVIER			
ASSUNTO: REVESTIMENTO ASFÁLTICO SOBRE PEDRAS IRREGULARES NAS RUAS BENJAMIM CONSTANT, JÚLIO DE CASTILHO E Pe. ANCHIETA			
DESENHO: PROJETO GEOMÉTRICO SEÇÕES TRANSVERSAIS			
RESPONSÁVEL TÉCNICO: ALESSANDRO O. TAUBE XAVIER Eng. Civil CREA RS-233428	PROPRIETÁRIO: GILOBERTO D. MENIN Prefeito Municipal	DATA: JUNHO/2021 ESCALA: INDICADA	FOLHA: 01/01